製品名　冷却水循環装置

型　式　CA-2600F/F2型

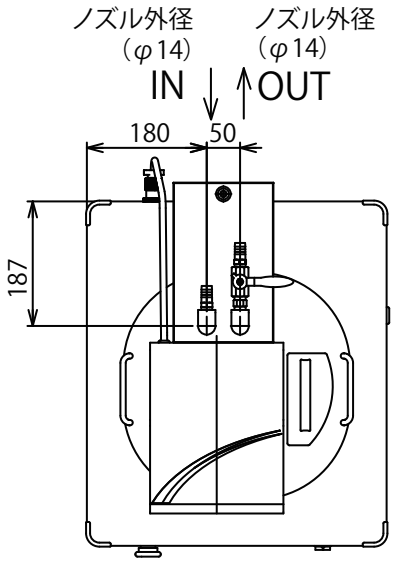


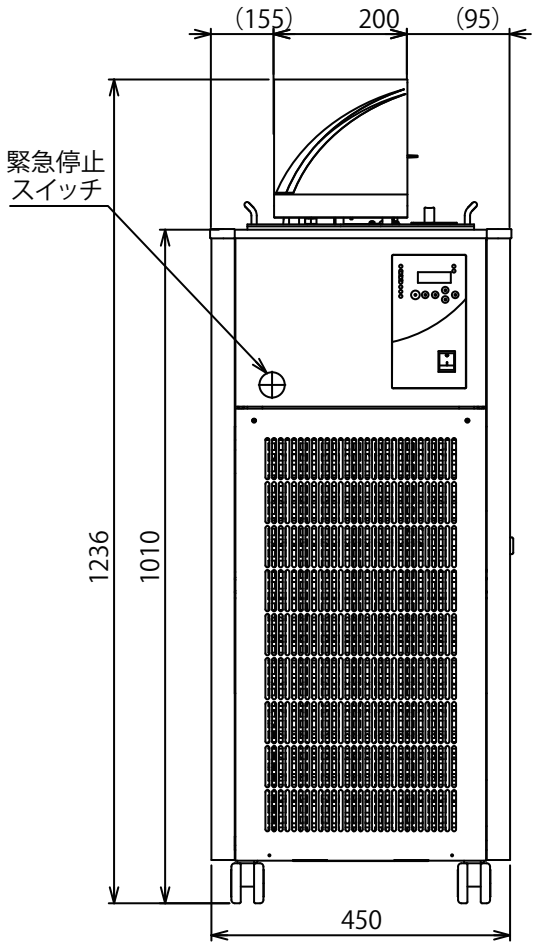


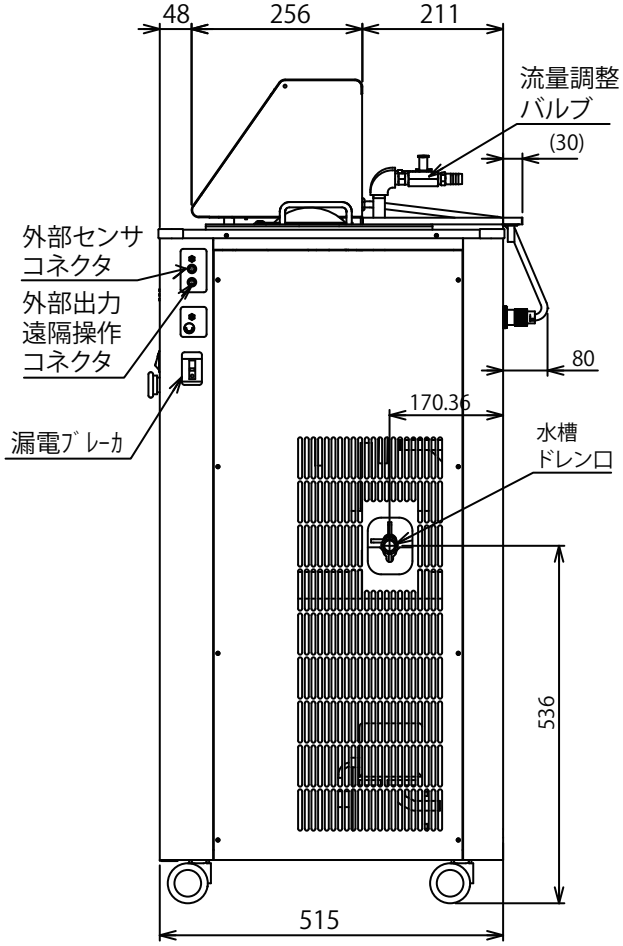


**東京理化器械株式会社**


アイラ・カスタマーセンター
0120-076-554


弊社製品に関するお問合せ、取り扱い方法、技術的ご相談、機器の選定など各種お問合せ・ご相談にすばやく対応させていただきます。

販売停止製品の外寸法図も一部ご用意しています。お気軽にお問合せください。