製品名　定温恒温乾燥器/送風低温乾燥器/乾熱滅菌器

型　式　NDO-420・420W型/WFO-420・420W型/NDS-420型

EYELA

■外寸法(mm)

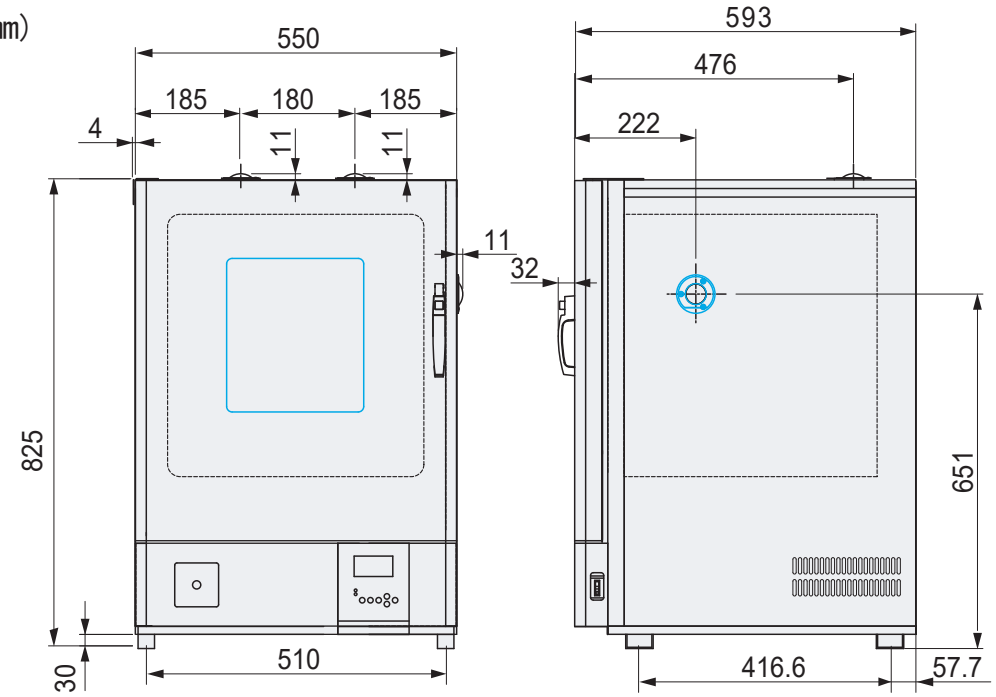

NDO-420W型　　ケーブル孔

■庫内寸法(mm)

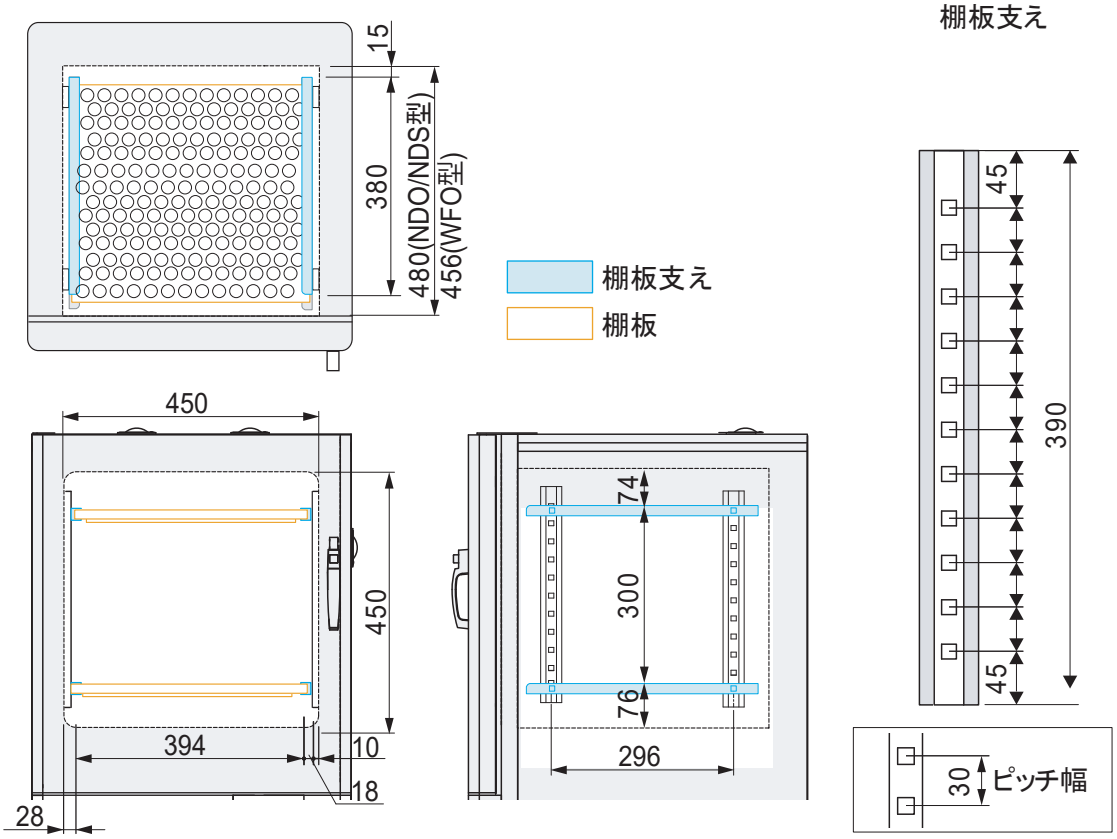

東京理化器械株式会社

アイラ・カスタマーセンター
0120-076-554

弊社製品に関するお問合せ、取り扱い方法、技術的ご相談、機器の選定など各種お問合せ・ご相談にすばやく対応させていただきます。

販売停止製品の外寸法図も一部ご用意しています。お気軽にお問合せください。