製品名　　送風定温乾燥器
型　式　　WFO-1202W型

EYELA

■外寸法(mm)

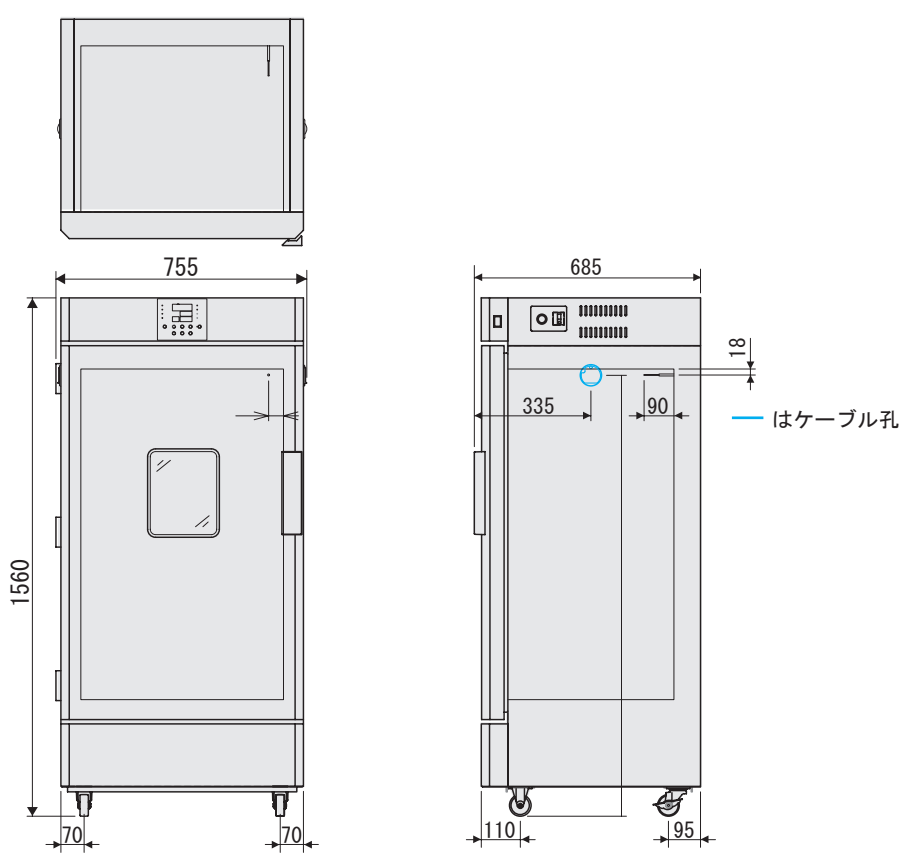

■庫内寸法(mm)

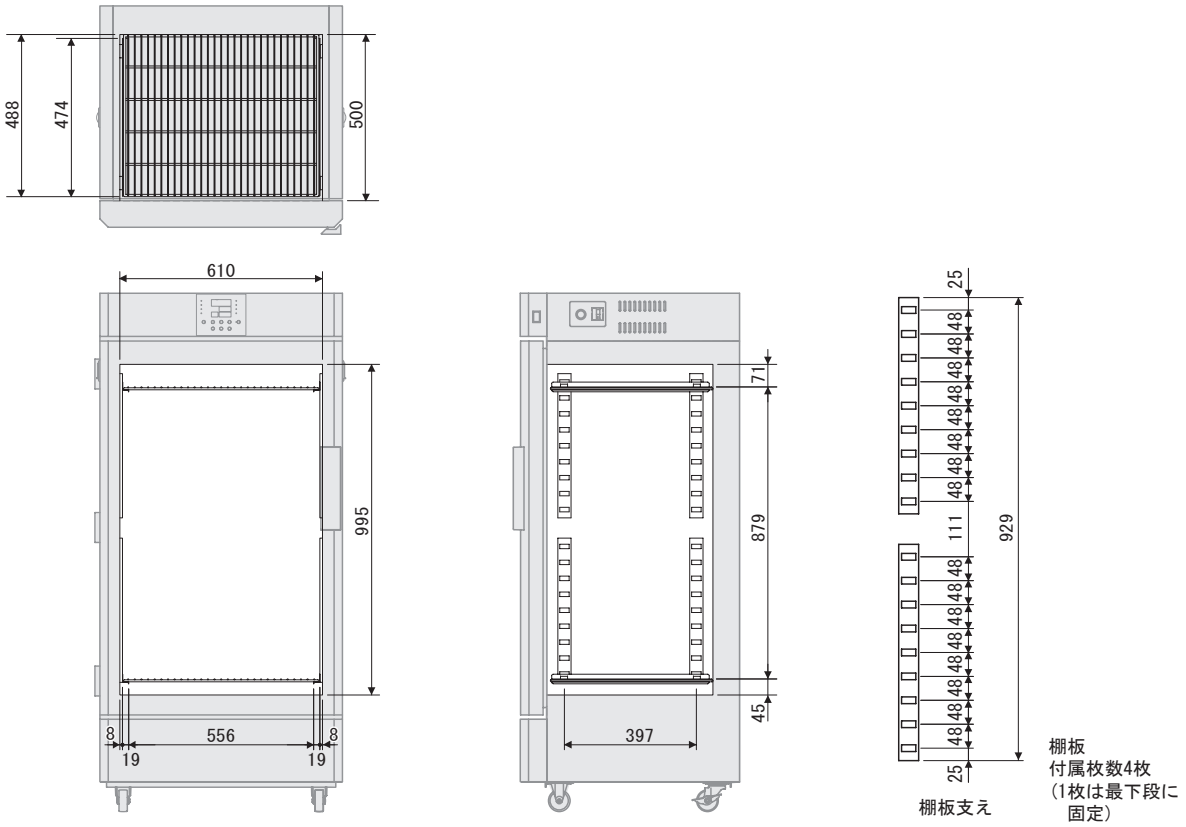

東京理化器械株式会社

アイラ・カスタマーセンター
0120-076-554
弊社製品に関するお問合せ、取り扱い方法、技術的ご相談、機器の選定など各種
お問合せ・ご相談にすばやく対応させていただきます。
販売停止製品の外寸法図も一部ご用意しています。お気軽にお問合せください。